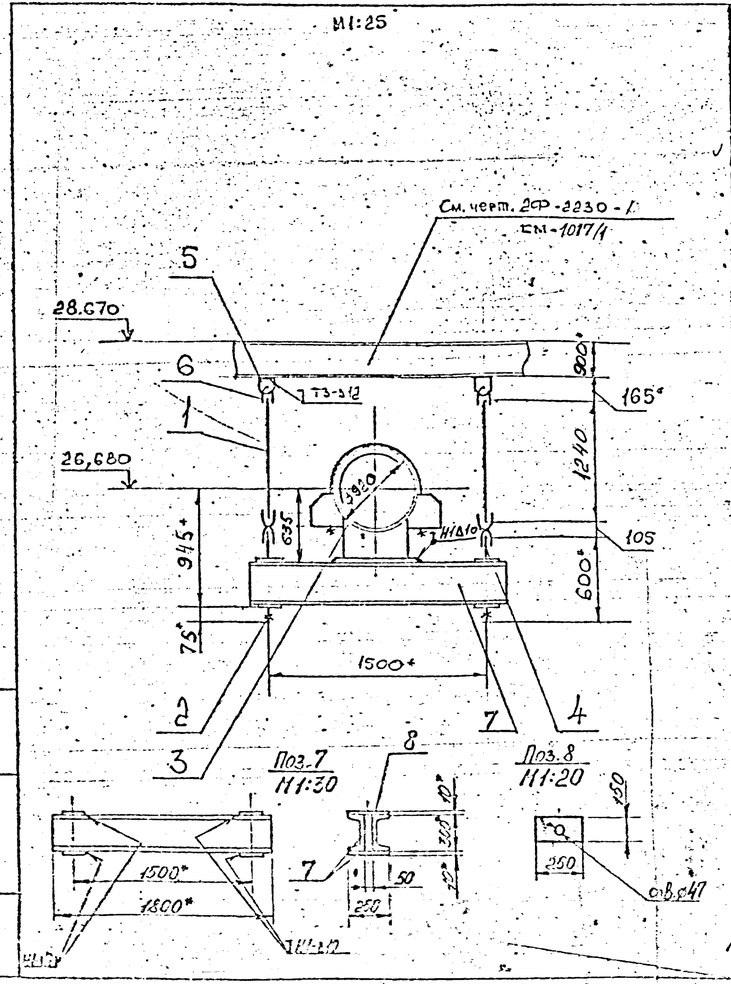

Поз.	Обозначение	Наименование	Кол.	Материал	Масса, кг ед.	Масса, кг общ.	Примечание
1	ГОСТ 2590-71	Круг 45В l=11.83	2	20 ГОСТ 1050-74	16,12	32,24	
2	ГОСТ 5915-70	Гайка М42	4	20 ГОСТ 1759-70	0,62	2,48	
3	БК-590885 СБ	Опора хомутовая скользящая	1	Сборный	164	164	
4	91 ОСТ 108.632.08-80	Тяга	2	20 ГОСТ 1050-74	6,52	13,04	
5	06 ОСТ 108.367.37-80	Проушина	2	ВСт3сп5 ГОСТ 14637-79	4,0	8,0	
6	09 ОСТ 108.643.01-80	Ушко	6	20 ГОСТ 1050-74	5,11	30,7	
7	ГОСТ 8240-72	Швеллер 30 L=1800	2	ВСт3сп5 ГОСТ 535-79	65,7	131,4	
8	ГОСТ 19903-74	Лист 250×150×10	4	ВСт3сп5 ГОСТ 14637-79	2,94	11,76	

Итого: 399 кг

1. Размеры для справок.
2. Сварку выполнить по ГОСТ 5264-80.
3. Наплавленный металл: масса 5,38 кг
4.

Разраб.	Мешкова		04.86	Привязан
Пров.	Сконечная		05.86	110099 0431027 00005 010
Рук. гр.	Пяткова		05.86	ТМ 00 042161 л. 5.11

АТОМТЕПЛОЭЛЕКТРОПРОЕКТ Уральское отделение

Сургутская ГРЭС-2 Блок 5

Инв. N

110099 0431027 00003 010
ТМ 00 ~~023346~~

Сургутская ГРЭС-2 Блок 3

Разраб.	Михайлов		05.84	Главный корпус
Пров.	Тюрина		11.84	
Рук. гр.	Пяткова		06.84	Трубопроводы горячего промпереграва
Н. контр.	Калякова		11.85	Подвеска жесткая 12,29

Стадия	Лист	Листов
Р	5.11	

АТОМТЕПЛОЭЛЕКТРОПРОЕКТ Уральское отделение

Копировал

Формат А3

Инв. № подл. | Подп. и дата | Взам. инв. №